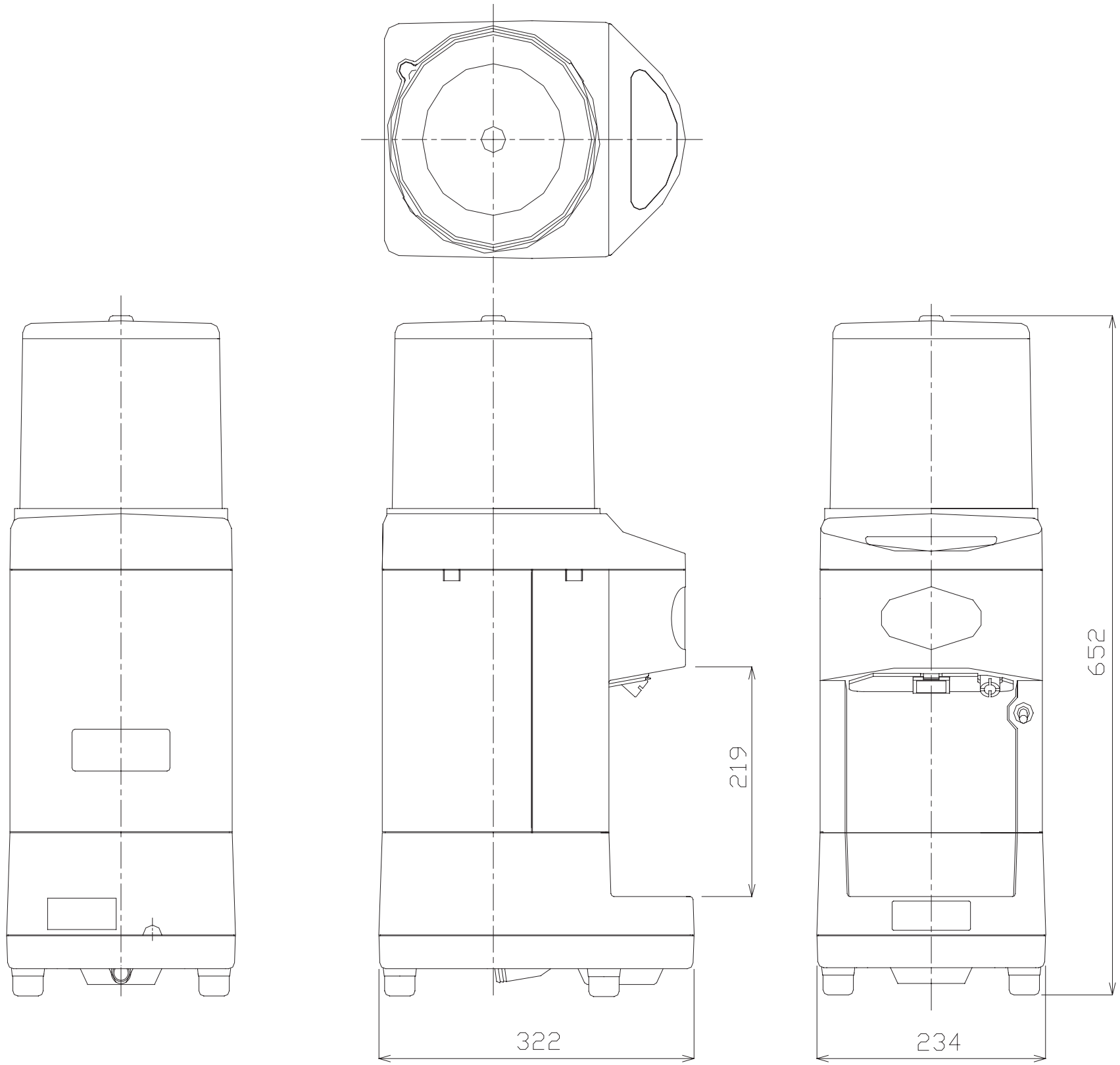


| | |
|---|---|
| 型　　式 | HC−120 |
| 電　　源 | 100V　50/60 Hz |
| 定格消費電力 | 130/115 W |
| 角氷入り数 | 120個 |
| 切削能力 | 1.2/1.6 Kg/分 |
| 製品質量 | 11Kg |
| 排水ホース | 長さ1400、取出し方向は前後左右OK（回転式） |

本図は用済み後、必ず発行元へ返却のこと

| 記号 | 変更数 | 変更内容・理由 | 設変番号 | 年 月 日 | 担当 | 検図 |
|---|---|---|---|---|---|---|
| | | | | | | |
| | | | | | | |
| | | | | | | |
| | | | | | | |

| | |
|---|---|
| 表面処理 | ―― |
| 色調 | ―― |
| 適用規格など | 電気用品安全法 |

| 標準加工アラサ（標準外ハ指定ノコト） | |
|---|---|
| ▽▽▽▽ | 0.8Z |
| ▽▽▽ | 6.3Z |
| ▽▽ | 25Z |
| ▽ | 100Z |
| ～ | |

| 普通寸法差（±mm） 呼び寸法 | J | K | L |
|---|---|---|---|
| 0.5以上 3以下 | 0.05 | 0.1 | — |
| 3ｍｍ 6以下 | 0.05 | 0.1 | 0.2 |
| 6ｍｍ 30以下 | 0.1 | 0.2 | 0.5 |
| 30ｍｍ 120以下 | 0.15 | 0.3 | 0.8 |
| 120ｍｍ 315以下 | 0.2 | 0.5 | 1.2 |
| 315ｍｍ 1000以下 | 0.3 | 0.8 | 2 |
| 1000ｍｍ 2000以下 | 0.5 | 1.2 | 3 |

| | | | | |
|---|---|---|---|---|
| 品名 | 総組立（外形図） | | 材質 | ―― |
| | | | 材料寸法 | ―― |
| 設計 | 山下 | '07.4.13 | 三角法 | 尺度 1/5（単位mm） |
| 製図 | 馬渕 | '07.4.18 | 図番 | HC120A001−0 |
| 検図 | 馬渕 | '07.4.18 | | |
| 承認 | 杉村 | '07.4.20 | 株式会社中部コーポレーション | |

複写図面配布先：購買　→発注先　製造部　品質保証部　開発部
（必要に応じて追加・抹消）