KS-01　KS-02

搖搖機操作手冊

目　　錄

一、公司簡介……P2

二、搖搖機功能介紹……P3

三、搖搖機外型介紹……P4

四、搖搖機按鈕功能介紹……P5

五、搖搖機操作說明……P6

六、搖搖機常見故障排除……P7

七、搖搖機接線圖…… ……P8

一. 公司簡介

列產品的設計、製造、銷售及售後服務。

第一大系列，包裝設備之食品容器封口機系列

第二大系列，包裝設備之電磁感應式鋁箔封口機系列；

第三大系列，包裝設備配套之充填機系列；

第四大系列，餐飲設備之飲料封口機系列；

第五大系列，餐飲設備之爆米花機系列；

第六大系列，餐飲設備之烘、烤、煎、炸、煮、櫃系列。

1999 年本廠通過 ISO9000 國際品質認證並榮獲：

亞太千禧年品質保證商品金爵獎；

臺灣第三屆亞太金爵獎；

臺灣十大傑出企業金鼎獎；

跨世紀兩岸國家品質獎；

2001 年被廣東食品行業協會評為“九五期間廣東食品行業優秀企業”；

系列產品通過美國 UL 安規認證，及歐盟 CE 認證。

二.功能介紹

（一）、搖搖機採用繼電器控制系統：

1、 臺灣品牌定時器，控制穩定。

2、 CE 標準化接線。

（二）、搖搖機採用上下擺臂原理，具有運行噪音少，使用方便等優點。

1、操作簡單，一按即可，生手容易操作。

2、全臺不銹鋼機體結構，容易清洗，乾淨衛生。

3、攪拌穩定，附有緊急停止按鈕，安全可靠。

4、定時器為 0~60 秒鐘，0~60 分鐘，可自行設定時間。

5、外型堅固耐用，機器易拆，易組裝。

6、 體積小，不占空間

（三）、搖搖機規格：

型號	額定電壓	功率	主機尺寸	主機重量	工作環境溫度	定時精度
KS-01	110V/220V 50/60Hz	45W	320×255×340	22kg	-15~+60℃	0.1 秒
KS-02	110V/220V 50/60Hz	90W	320×38.4×340	37kg	-15~+60℃	0.1 秒

（四）、適用雪克杯：

1、適用於 500ml、350ml 兩種雪克杯。

（五）、適用商店：

1、珍珠奶茶、泡沫紅茶、咖啡店、早餐店、果汁店。

三. 搖搖機外型介紹

1、KS-01 型搖搖機

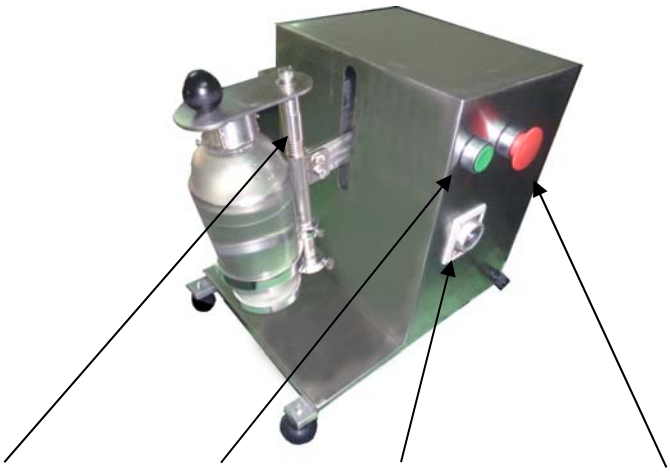

（1)、杯架　　（2）啟動開關　　（3）定時器　　（3)、緊急停止按鈕

2、KS-02 型搖搖機

（1)、雪克杯　　（2)、壓塊手柄　　（3)、上、下杯環

四.搖搖機按鈕功能介紹

1、搖搖機操作面板圖:（如下圖）

（1）、功能鍵說明

A、啟動按鈕——用於啟動搖搖機進行運行。

B、緊急停止按鈕——當搖搖機啟動運行時，按下該按鈕使機器馬上停止下來。

C、定時器旋鈕——用於設定搖搖機運行時間從 0~60S(秒)或 0~60M(分)。

五．操作說明

1、 將電源線插上電源，把雪克杯固定在杯架上。

2、 把需要攪拌的時間在定時器設定好時間。

3、 按下操作面板上的“紅色啟動”按鈕，機器開始運行，定時時間到自動停止。

特別提醒：①在啟動前須檢查杯架上的雪克杯是否固定牢固！

②在搖搖機運行時請勿將手或其他物品伸入轉動機構中！

六. 常見故障排除

故障現象	檢　查　內　容	處 理 方 法
1、按下“綠色啟動”按鈕沒運行	① 紅色緊急停止按鈕被按下。 ② 整機沒通電。 ③ 定時器設定時間為0秒。	① 順時針鬆開緊急停止按鈕。 ② 把電源線插上。 ③ 設定定時器的運行時間。
2．運轉不停止或長時間不停止	① 定時器是否設定為長時間。	① 設定定時器的運行時間。

七. 接線圖（KS-02)

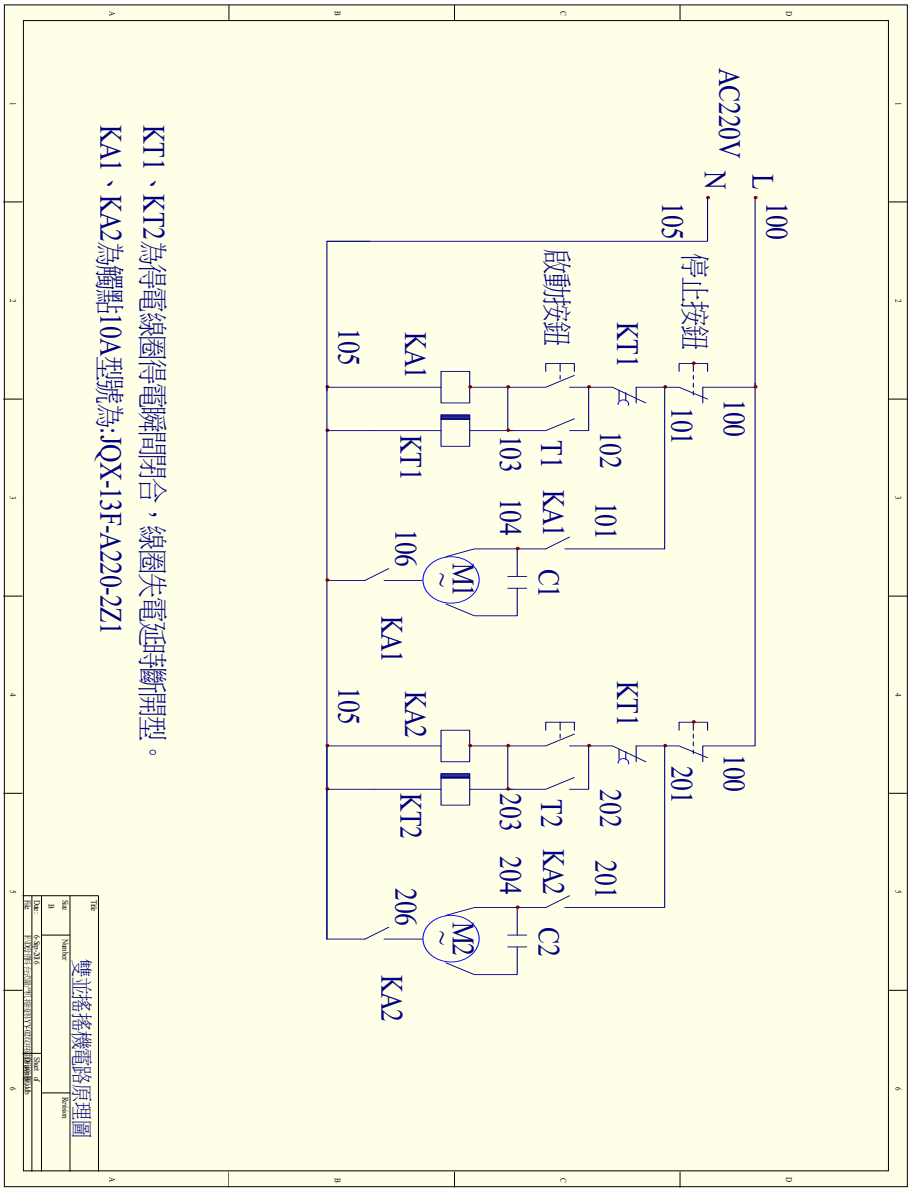

KT1、KT2為得電線圈得電瞬間閉合，線圈失電延時斷開型。

KA1、KA2為觸點10A型號為:JQX-13F-A220-2Z1